Montage instructions/ Montageanleitung/ návod k instalaci

1)

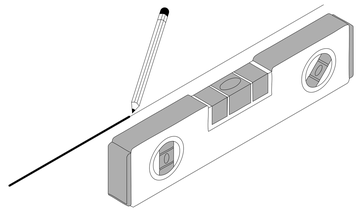

Draw a line on the wall using a spirit level where you want to place the shelf

Zeichnen Sie mit einer Wasserwaage eine Linie an die Wand, wo das Regal montiert werden soll

Udělejte na zdi čáru dle vodováhy v místě, kam chcete poličku umístit

2)

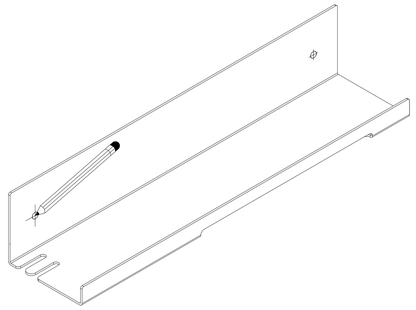

Mark the positions for drilling holes

Markieren Sie die Positionen für die Bohrungen

Označte pozice pro vyvrtání otvorů

3)

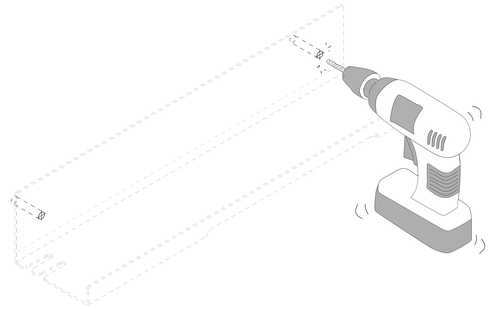

Drill a hole in the wall at the marked locations with an 8 mm drill bit

Bohren Sie an den markierten Stellen mit einem 8-mm-Bohrer ein Loch in die Wand

Na označených místech navrtejte do zdi otvor vrtákem 8 mm

4)

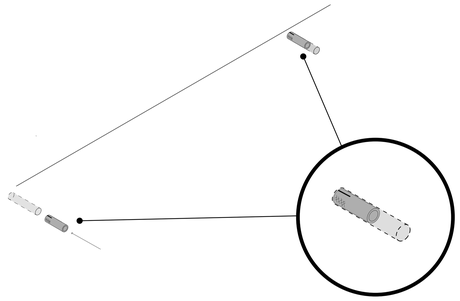

Insert a wall plug

Setzen Sie einen Dübel ein

Do zdi vložte hmoždinku

5)

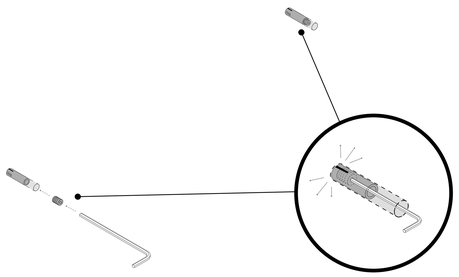

Screw in the Allen set screw into the wall plug using an Allen key

Drehen Sie den Inbus-Gewindestift (Madenschraube) mit einem Inbusschlüssel in den Dübel ein

Do hmoždinky zašroubujte imbusovým klíčem závrtný šroub

6)

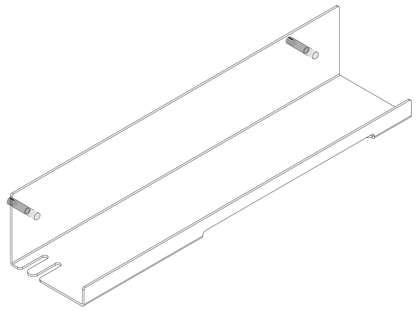

Place the shelf over the holes

Halten Sie das Regal an die Bohrungen

Na otvory přiložte polici

7)

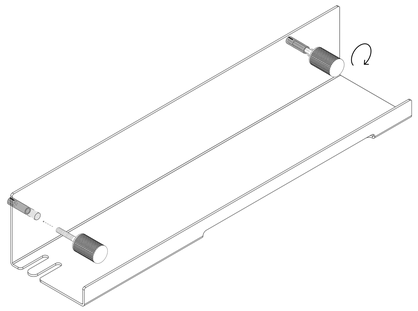

Tighten the screws firmly

Ziehen Sie die Schrauben fest an

Šrouby pevně dotáhněte

8)

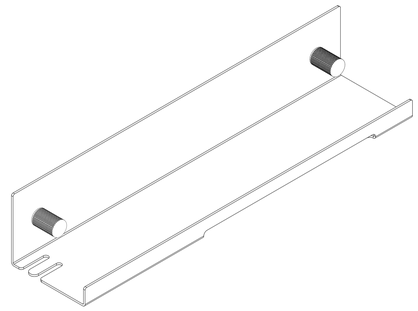

The shelf is ready for use

Das Regal ist einsatzbereit

Police je připravená k použití